

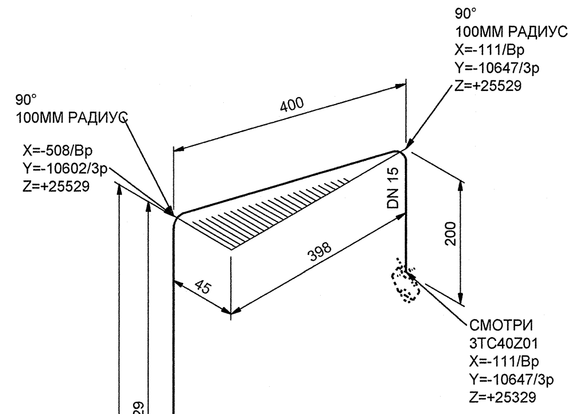

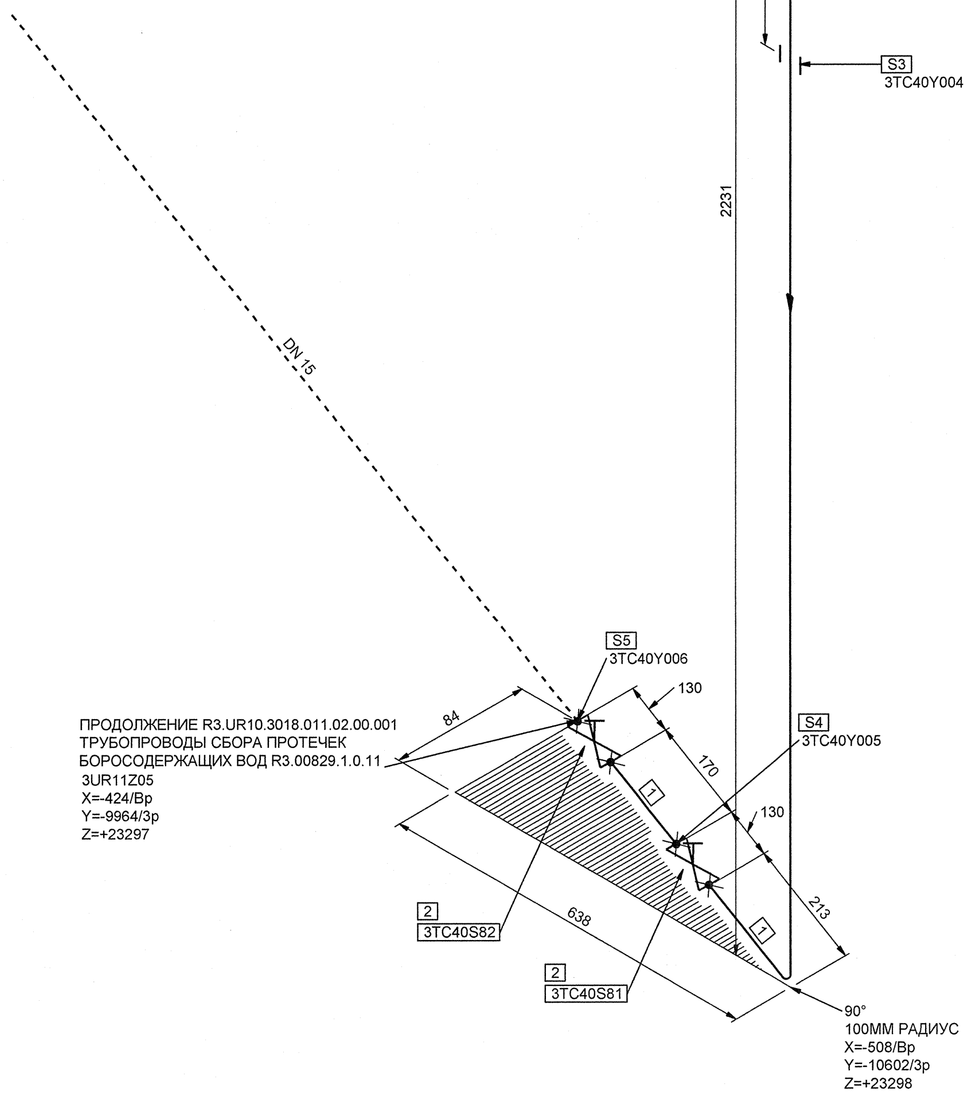

МОНТАЖНЫЕ ЭЛЕМЕНТЫ

ПОЗ	НАИМЕНОВАНИЕ	КОЛ	МАТЕРИАЛ	МАССА ЕД-ЦЫ, КГ
1	ТУ 14-3Р-197-2001 ТРУБА 18х2,5	3.086 М	08Х18Н10Т ТУ 14-3Р-197-2001	0.96
2	А10121-0200-15 2BIIa ТУ 422-21-52/08 КЛАПАН ЗАПОРНЫЙ СИЛЬФОННЫЙ С РУКОЯТКОЙ С ПАТРУБКАМИ ПОД ПРИВАРКУ DN 15 Pp 18,0 МПа Tp 350°C НЕРЖАВЕЮЩАЯ СТАЛЬ	2	СБОРНЫЙ	7.20
3	3TC40Y004 ОПОРА НАПРАВЛЯЮЩАЯ	1		-
4	3TC40Y005 ОПОРА СКОЛЬЗЯЩАЯ	1		-
5	3TC40Y006 ОПОРА НЕПОДВИЖНАЯ	1		-

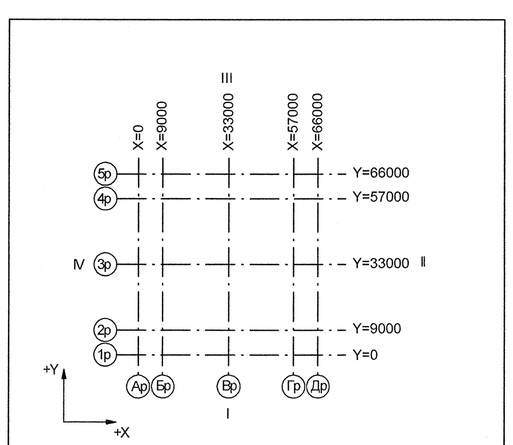

Номер трубопровода - III
Подведомственность - ПНАЭГ 7-008-89
Классификационное обозначение по НП-001-97 - 2Н
Группа по ПНАЭГ 7-008-89 - В
Класс безопасности по НП-001-97 - 2
Категория сейсмостойкости по НП-031-01 - I
Рабочие параметры: Pp= 17.64 МПа, tp=350°C
Параметры гидроиспытания: Pr=24.50 МПа, t не менее 5°C
Среда- Теплоноситель I контура

3TG11Z01_01		3	DN 100	Z+ 2700 X+ 175 Y- 2775	3TG11W01/N1				33 3TG11Y01/PT-997				3TG11J01/ ТГ-235
Код блока	Трубопроводы проектируемые	Позиция детали	Условный проход	Координаты элементов в здании	Код оборудования/ Номер патрубка	Шов заводской	Шов монтажный	Резьбовое соединение	Позиция опоры Код опоры / код проходки	Направление среды	Переход	Штуцер	Код герметичной проходки/ код проходки

АРХИВНЫЙ ЭКЗЕМПЛЯР

Инв. № подл. R3.03733.1.0.13
Лист 104

Изм.	Кол.уч.	Лист	№ док.	Подпись	Дата
Инж. 2к.		Сидоренко			21.05
Пров. инж. 2к.		Случевская			21.05
Пров.вед.инж.		Махотина			21.05
Нач. гр.		Жубрев			21.05
Н.контр.		Краснояров			21.05

R3.TC10.3072.013.01.00.074

Ростовская АЭС Блок 3

Реакторное отделение Герметичная часть Трубопроводы байпасной очистки воды I контура Pp больше 2.2 МПа	Стадия	Лист	Листов
	Р	1	1
Изометрический чертеж 3TC40Z03	ОАО "НИАЭП" 2012		

Формат А1

Дополнительные подписи

Взам. инв. N

Подп. и дата

Инв. N подл. R3.03733.1.0.13